CHINT
CHINT ELECTRIC
Empower the World

Zhejiang Chint Electric Co., Ltd.
Address: No. 1 Zhengtai Road, Zhengtai Industrial Park, Baixiang Town, Yueqing City, Zhejiang Province
Postcode: 325603
Telephone: 0577-62877777
Fax: 0577-62875888

National service hotline
800-857-7777
400-817-7777
Website: Http://www.chint.net

"CHINT" are registered trademarks of Chint Electric.
Chint Electric all rights reserved. Printed with environmental friendly paper.

Technological improvements will be edited into new version of user manual without further notice.

Version:august,2019

CHINT
CHINT ELECTRIC

NM8N Series
MCCB

User Manual

Thanks for purchasing this product,please read these instructions carefully before installing, operating or maintaining this product.

Manufacturer is certified by following management system:
ISO9001、ISO14001、OHSAS18001

Compliance with standard :
IEC/EN 60947-2
GB/T 14048.2
IEC/EN 60947-2, Annex P

Aviso de Seguridad

1) La instalación en cualquier ambiente húmedo de fase condensada con gas inflamable y explosivo está prohibida. No opere el producto con las manos mojadas;
2) Se le prohíbe tocar la parte conductora cuando el producto está en funcionamiento;
3) Cuando el producto se instala y mantiene, la alimentación debe estar apagada;
4) No instale el producto en lugares donde el medio gaseoso pueda corroer el metal y dañar el aislamiento;
5) Para evitar accidentes peligrosos, la instalación y fijación del producto debe llevarse a cabo siguiendo estrictamente estas instrucciones.

KEMA KEUR CCC CE

合格证 CHINT

CHINT 正泰

合格证

型号：NM8N系列

名称：塑料外壳式断路器

产品经检验合格，符合标准GB/T 14048.2，准予出厂。

检验员： PD1 检30

检验日期： 见产品或包装

浙江正泰电器股份有限公司
ZHEJIANG CHINT ELECTRICS CO.,LTD.

1 Información de uso

a) La temperatura ambiente para uso normal está entre -5 ℃ a + 40 ℃, y la temperatura promedio dentro de las 24 h no debe exceder + 35 ℃;
Nota: Si el producto se usa dentro del rango de -40 ℃ ~ + 70 ℃, úselo de acuerdo con el coeficiente de compensación de temperatura;
b) Cuando la altitud supere los 2.000 m, utilícela de acuerdo con el coeficiente de corrección de reducción de altitud;
c) Para conocer las características de tiempo inverso del producto, la curva de compensación de temperatura y el coeficiente de corrección de reducción de altitud, consulte el catálogo del producto;
d) Clase de contaminación: III;
e) Tipo de instalación del circuito principal: III

2 Definición del modelo

NM8 N DC - 250 S TM 125 4C OTHER
① ② ③ ④ ⑤ ⑥ ⑦ ⑧ ⑨

① Código de característica de la compañía, código de categoría, número de serie de diseño
② N representa el código de diseño
③ Código de corte de circuito de DC, código de interruptor de desconexión: SD, código de interruptor de AC: N / A
④ Código de tamaño de aprobación
125:125A
250:250A
400:400A
630:630A
800:800A
1600:1600A
⑤ Código de capacidad de interrupción
B:25kA C:36kA
S:50kA Q:70Ka
H:100kA R:150kA

⑥ Código de lanzamiento
M: protección del motor solo imán
TM: protección de distribución de energía termo-magnética
EN: protección electrónica de distribución de energía de tipo básico
EM: protección electrónica de distribución de energía de tipo estándar
ENM: protección electrónica del motor de tipo básico
EMM: protección electrónica del motor de tipo estándarCódigo para corriente nominal
125:16-20-25-32-40-50-63-80-100-125
250:125-160-180-200-225-250
400:250-315-350-400
630:250-315-350-400-500-630
800:500-630-700-800
1600:800-1000-1250-1600
Nota: La corriente anterior es corriente nominal termomagnética; para corriente nominal electrónica, consulte la Tabla 2.
⑦ Código polar
1P: 1 polo
2P: 2 polos
3P: 3 polos
4A: 4 polos, el polo neutro no tiene protección y es incapaz de hacer y romper
4B: 4 polos, el polo neutro no tiene protección y es capaz de hacer y romper
4C: 4 polos, el polo neutro tiene protección y es capaz de hacer y romper
4D: 4 polos, el polo neutro tiene protección y es incapaz de hacer y romper
⑧ Código para requisitos especiales
Numerados de acuerdo a requerimientos especiales
Producto eléctrico de 1600A: MD AC230
MD AC400
MD DC110
MD DC220

3 Inspección y prueba

Inspection

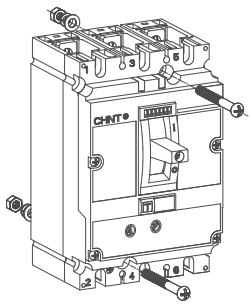

Herramientas necesarias

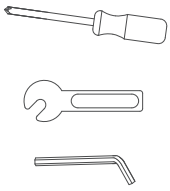

Modelo			
NM8N-125	1P	2(M3x70)	2(M6x16)
	2P	2(M5x65)	4(M6x16)
	3P	2(M5x65)	6(M6x16)
	4P	4(M5x65)	8(M6x16)
NM8N-250	1P	2(M3x85)	2(M8x20)
	2P	2(M5x70)	4(M8x20)
	3P	2(M5x75)	6(M8x20)
	4P	4(M5x75)	8(M8x20)
NM8N-400 NM8N-630	3P	4(M5x85)	6(M10x30)
	4P	6(M5x85)	8(M10x30)
NM8N-800	3P	4(M5x95)	6(M12x30)
	4P	6(M5x95)	8(M12x30)
NM8N-1600	3P	4(M5x110)	12(M10x40)
	4P	6(M5x110)	16(M10x40)

1. Determinar los parámetros técnicos del producto;
2. La instalación, operación, reparación y mantenimiento del producto debe ser realizada únicamente por profesionales calificados.

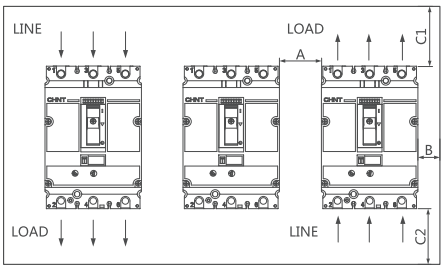

Modelo	Ue(V)	A	B	Placa de aislamiento(mm)		Placa de metal(mm)	
				C1	C2	C1	C2
NM8N-125	<660	10	10	30	30	35	35
	≥660		20	30	30	35	35
NM8N-250	<660		10	30	30	35	35
	≥660		20	30	30	35	35
NM8N-400 NM8N-630	<660		10	30	30	35	35
	≥660		20	30	30	35	35
NM8N-800			20	130	130	170	170
NM8N-1600			20	130	130	170	170

Asegure la distancia mínima de instalación

Pruebas

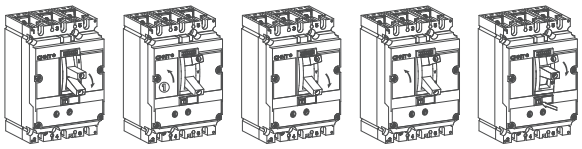

Reinicio Conectar Disparar Conectar Disparar

4 Dimensiones generales de instalación y tamaño de corte delante de la pantalla

Figura 1 4 Dimensiones totales y de instalación de NM8N (DC, SD)-125

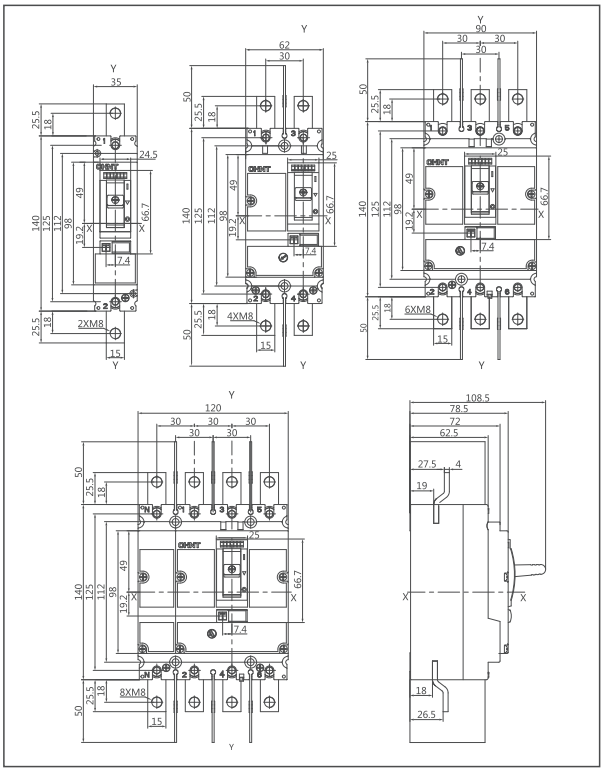

Figura 2 Dimensiones totales y de instalación de NM8N (DC, SD)-250

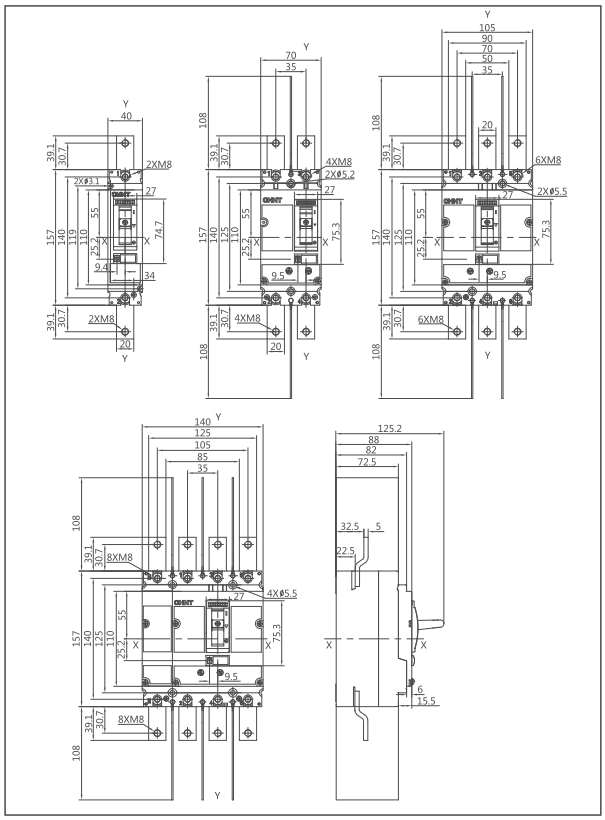

Figura 3 Dimesiones totales y de instalación de NM8N (DC, SD)-400, 630

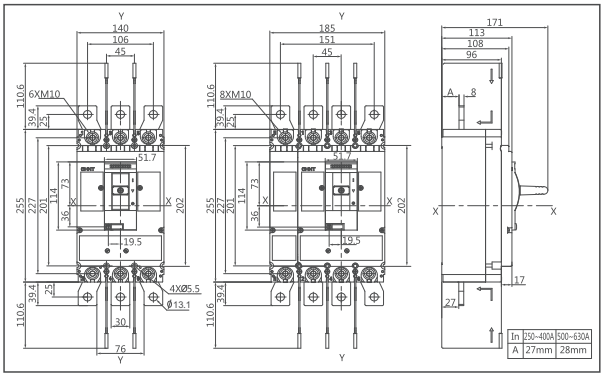

Figura 4 Dimesiones totales y de instalación de NM8N (DC, SD)-800

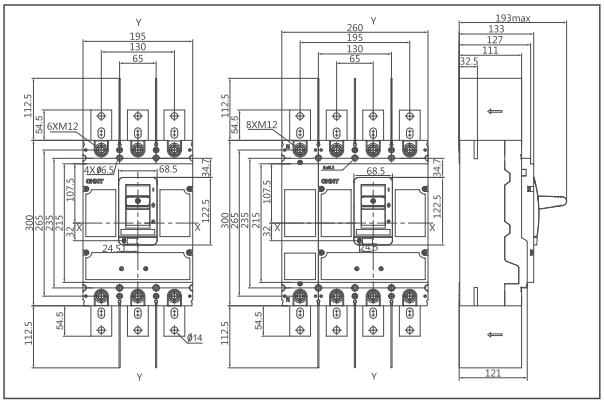

Figura 5 Dimesiones totales y de instalación de NM8N (DC, SD)-1600

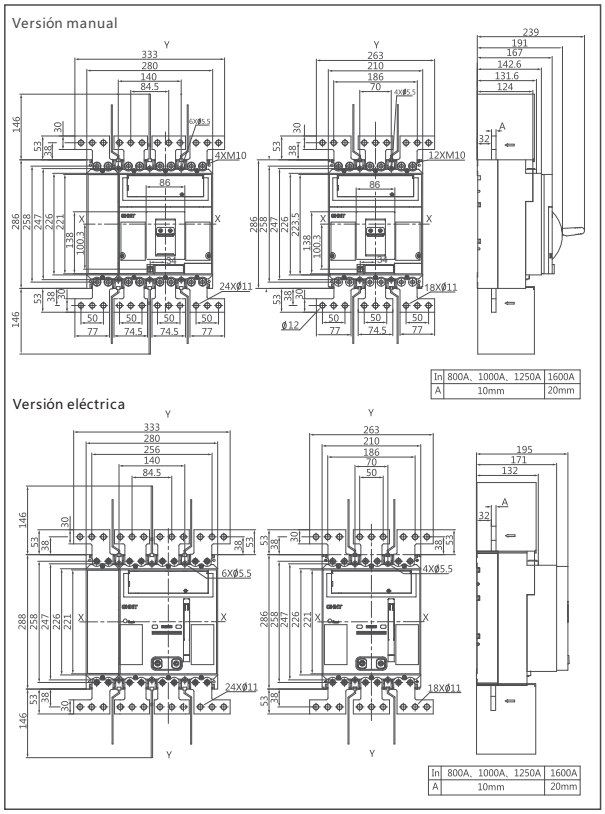

Figura 6 Tama??o de corte en frente de la pantalla de NM8N (DC, SD)-125~1600

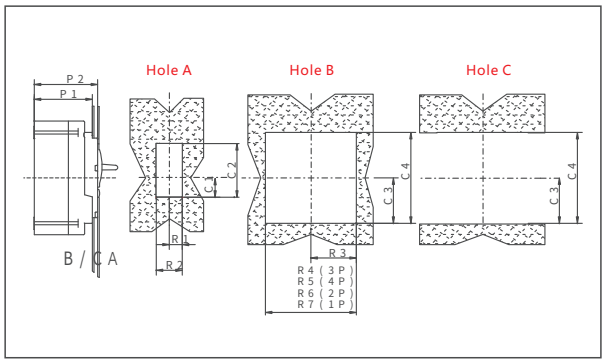

Tabla 1 Tamaño de corte en frente de la pantalla de NM8N (DC, SD)-125~1600

Unidad: mm

Tipo de tamaño	Size code	Product model				
		NM8N-125	NM8N-250	NM8N-400、630	NM8N-800	NM8N-1600
Tamaño de corte delante de la pantalla	P1	73	83	109	128	168
	P2	80	89	114	134	168
	R1	13	14	26.5	35	43.5
	R2	26	28	53	70	87
	R3	46.5	54	71.5	97.5	105
	R4	93	108	143	198	213
	R5	123	143	188	263	283
	R6	65	73	–	–	–
	R7	38	43	–	–	–
	C1	26	33	41.5	40	112
	C2	70	78	116	125	140
	C3	50.5	56.5	103	108.5	112
	C4	101	113	195	218	224

5 Controlador

5.1 Liberación termomagnética

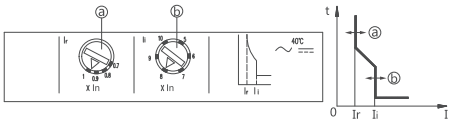

a) Protección de sobrecarga valor de filtración ajustable

b) Valor de ajuste de protección contra cortocircuito ajustable

Tome NM8N-250 como ejemplo:

a: Perilla de ajuste de corriente de retardo de larga duración

In 250A

↓

Ir

0.7	0.8	0.9	1.0

↓

Ir=0.8X250A(In)=200A

b: Perilla de ajuste de corriente instantánea

Ii

5	6	7	8	9	10

↓

Ii=8X250A(In)=2000A

Table 2 Valor de ajuste de disparo termomagnética

Modelo	Código de tamaño	Valor de ajuste de disparo termomagnética		Protección del N-Polo	
		Protección contra sobrecarga (protección térmica)	Protección contra cortocircuitos (protección magnética)	4A, 4B	4C, 4D
NM8N-125	1P	1.0In	10In (distribución de energía) 12In (motor)	Sin protección	1.0XIn
	2P, 3P, 4P	0.7～1.0In			
NM8N-250	1P	1.0In	10In		
	2P, 3P, 4P	0.7～1.0In	7~12In (distribución de energía, 125A) 5～10In (distribución de energía, 160～250A) 9～14In (motor)		
NM8N-400/ 630/800	3P, 4P	0.7～1.0In	5～10In (distribución de energía) 9～14In (motor)		
NM8N-1600		0.7～1.0In	5～10In (distribución de energía) 9～14In (motor)		

6 Instalación y cableado

Placa de unión y tamaño de cable

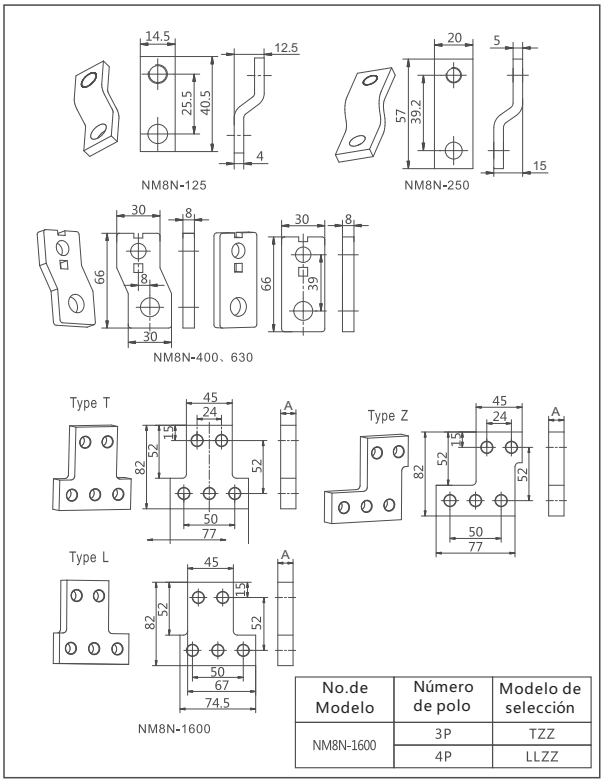

No.de Modelo	Número de polo	Modelo de selección
NM8N-1600	3P	TZZ
	4P	LLZZ

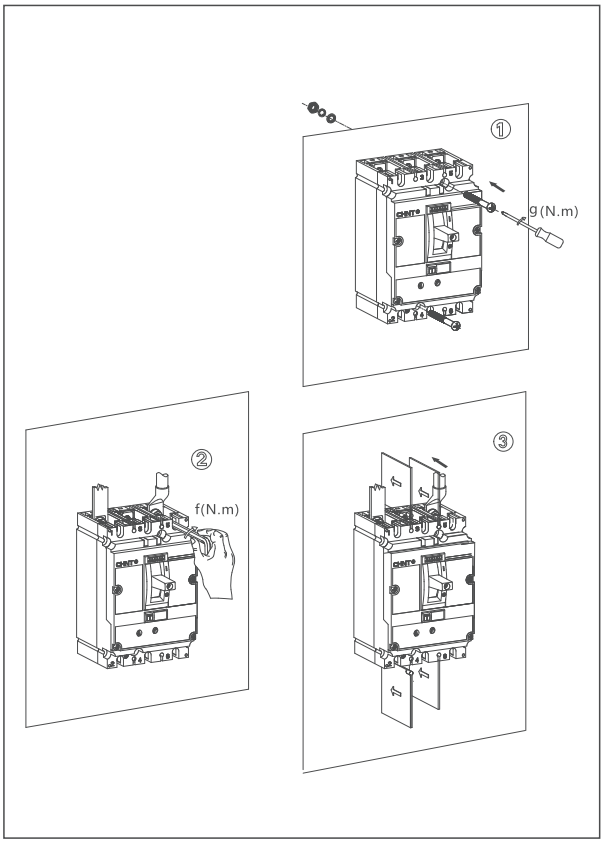

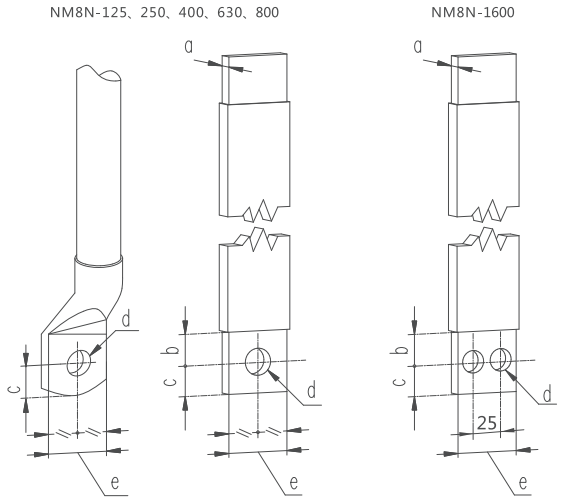

Modelo de producto	a(mm)	b(mm)	c(mm)	d(mm)	e(mm)	f(N·m)	g(N·m)
NM8N-125	4	≥7.5	≤7.5	Ø6.5	≤14.2	6	2
NM8N-250	6	≥9.5	≤8.5	Ø8.5	≤25	11	2
NM8N-400 NM8N-630	8	≥15	≤12.5	Ø10.5	≤30	25	3
NM8N-800	10	≥20	≤16	Ø12.5	≤50	35	3
NM8N-1600	10(1250A) 20(1600A)	≥15	≤16	Ø10.5	≤55	25	3

7 Período de Garantía

El período de garantía del producto es de 24 meses a partir de la fecha de fabricación, siempre que el producto se almacene y transporte en condiciones normales y el embalaje o el producto permanezcan intactos.

En cualquiera de las siguientes circunstancias, el producto está fuera del alcance de la cobertura de la garantía:

1) El producto está dañado debido al uso, mantenimiento o mantenimiento incorrectos
2) El producto está dañado debido al desmontaje o reparación por parte de agencias o personal no designado por la empresa;
3) El período de garantía ha expirado;
4) Daño causado por fuerza mayor.

8 Protección del Medio Ambiente

Para proteger el medio ambiente, el producto o las partes del producto deben eliminarse de acuerdo con el proceso de tratamiento de residuos industriales, o enviarse a la estación de reciclaje para surtido, desmantelamiento y reciclaje.